注：这张数据表有可能不是很新的。
请从村田制作所的官方网站下载DLP2ADN121HL4#的很新数据表。

http://www.murata.com/zh-cn/products/productdetail?partno=DLP2ADN121HL4%23

DLP2ADN121HL4#

“#”处为包装规格代号。

目前生产 RoHS REACH

<品名（附包装代号）一览>

DLP2ADN121HL4B　　DLP2ADN121HL4L

外观&形状



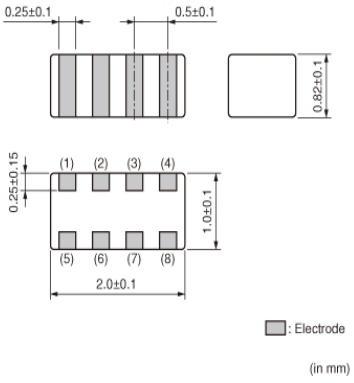

特点

1. 2 components are included in 2.0x1.0mm size
2. Low profile: typ. 0.82mm
3. DLP2AD can suppress common mode noise without damage to signal wave.
4. DLP2AD match with line impedance.
5. DLP2ADA is for high speed differential signal line. Cutoff Frequency : 6.0GHz or more

Applications
Common mode noise suppression of high speed differential signal lines for USB, IEEE1394
LVDS, DVI, HDMI
1. Main board of personal computers, Note PCs
2. Printers, Scanners
3. LCD monitors
4. Game equipment
5. PC peripheral equipment

用途

其他用途	For general

包装信息

包装	规格	超小订购单位
B	散装袋	500
L	180mm压纹带	3000

注意
1. 本目录是从株式会社村田制作所网站中下载的。规格若有变更，或若其中产品停产，请在订购时确认，恕不另行通知。
2. 本目录因没有足够的空间说明详细规格，仅载明标准规格。因此，在订购产品之前，谨请核准其规格或者办理产品规格表。

注：这张数据表有可能不是很新的。
请从村田制作所的官方网站下载DLP2ADN121HL4#的很新数据表。

http://www.murata.com/zh-cn/products/productdetail?partno=DLP2ADN121HL4%23

DLP2ADN121HL4#

“#”处为包装规格代号。

规格

形状	SMD
尺寸代码(单位为mm)	2010
长度	2.0mm
长度公差	±0.1mm
宽度	1.0mm
宽度公差	±0.1mm
厚度	0.82mm
厚度公差	±0.1mm
共模阻抗(at 100MHz)	120Ω
共膜抗阻(at 100MHz)公差	±20%
额定电流	120mA
额定电流降低	No
额定电压	5Vdc
耐电压	12.5Vdc
直流电阻(max)	2.5Ω
直流电阻	2.0Ω±25%
绝缘电阻(min.)	100MΩ
工作温度范围	-40℃ to 85℃
质量(标准值)	0.009g
电路数目	2
工作温度范围(含自身温度上升)	No

注意
1. 本目录是从株式会社村田制作所网站中下载的。规格若有变更，或若其中产品停产，请在订购时确认，恕不另行通知。
2. 本目录因没有足够的空间说明详细规格，仅载明标准规格。因此，在订购产品之前，谨请核准其规格或者办理产品规格表。

注：这张数据表有可能不是很新的。
请从村田制作所的官方网站下载DLP2ADN121HL4#的很新数据表。

http://www.murata.com/zh-cn/products/productdetail?partno=DLP2ADN121HL4%23

DLP2ADN121HL4#

“#”处为包装规格代号。

产品数据

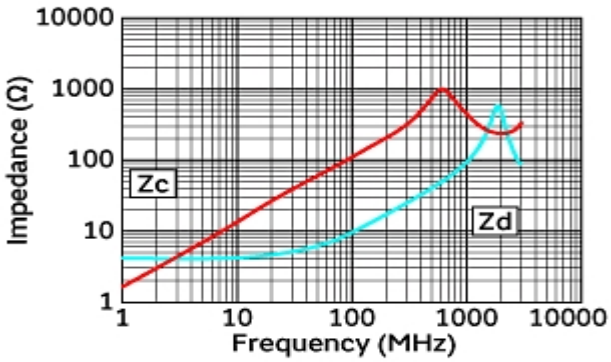

阻抗-频率特性

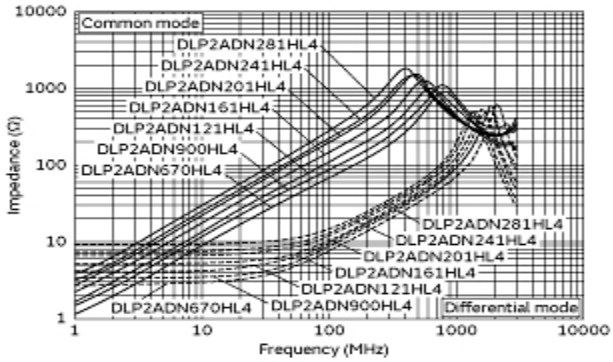

主要品种阻抗-频率特性

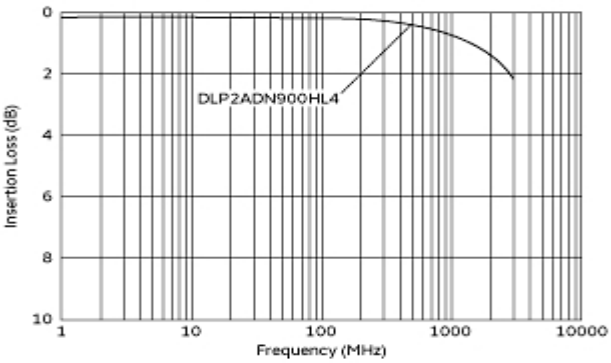

差模传输特性 (参考值)

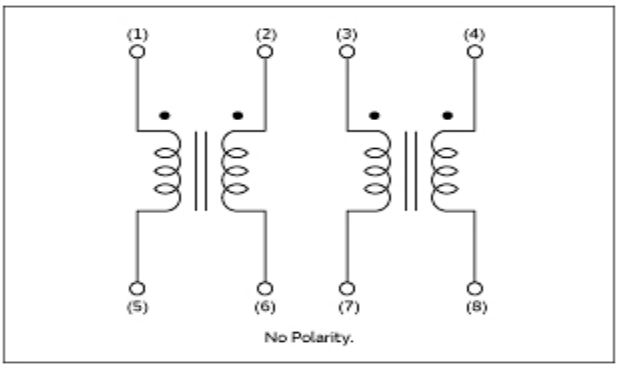

等效电路

注意
1. 本目录是从株式会社村田制作所网站中下载的。规格若有变更，或若其中产品停产，请在订购时确认，恕不另行通知。
2. 本目录因没有足够的空间说明详细规格，仅载明标准规格。因此，在订购产品之前，谨请核准其规格或者办理产品规格表。