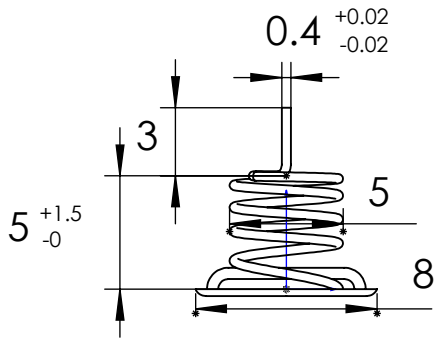

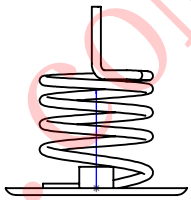

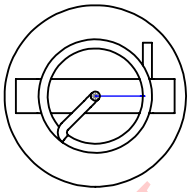

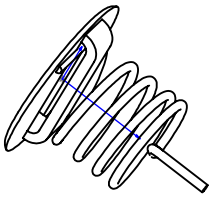

www.xmxwdz.com

Technical requirements:

1、Unit: mm
2、Wire diameter: 0.4
3、Material: Tinned-plated carbon steel(RoHS compliant)
4、Type: sheet iron center spring
5、Processing: Heat-treated at 180° C
6、Size tolerance: ±0.25 for unmarked dimensions
7、Quality: Free from surface contaminants , No base material defects
8、Contact number: 13459252012、0592-5216722
9、Mode: F8-5-5-0.4TZ
10、Salt spray test: passes 24 Hours test (5% NaCl Solution)
11、Package: Bag-packed,MPQ:1000PCS/bag

						碳钢线		厦门市芯网电子科技有限公司
标记	处数	分区	更改文件号	签名	年 月 日	阶 段 标 记	重量	比例
设计						S		3:1
校核								
批准								