注：这张数据表有可能不是很新的。
请从村田制作所的官方网站下载NFL18ZT307H1A3#的很新数据表。

http://www.murata.com/zh-cn/products/productdetail?partno=NFL18ZT307H1A3%23

NFL18ZT307H1A3#

“#”处为包装规格代号。

目前生产 AEC-Q200 RoHS REACH

<品名（附包装代号）一览>

NFL18ZT307H1A3D　　NFL18ZT307H1A3B

外观&形状



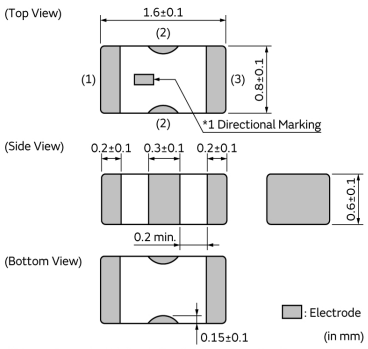

*1 There is no electrical polarity, but there is a directional marking on the top of the product to identify inner physical direction.

特点

Features (NFL18ST_H/NFL18ZT series)

1. This product is compact size EMI suppression filter of 1.6x0.8x0.6mm. It has steep and deep insertion loss characteristics with T-type circuit.
2. This product has large insertion loss in wide frequency range, results to good noise suppression effect.
3. Sharp insertion loss curve enables both high noise suppression effect and low damage to signal waveform.
4. There are 6 line up of cutoff frequency between 50MHz to 500MHz.

用途

汽车用途	多媒体信息娱乐服务

包装信息

包装	规格	标准包装数量
D	180mm纸带	4000
B	散装袋	1000

注意

1. 本目录是从株式会社村田制作所网站中下载的。规格若有变更，或若其中产品停产，请在订购时确认，恕不另行通知。
2. 本目录因没有足够的空间说明详细规格，仅载明标准规格。因此，在订购产品之前，谨请核准其规格或者办理产品规格表。

注：这张数据表有可能不是很新的。
请从村田制作所的官方网站下载NFL18ZT307H1A3#的很新数据表。

http://www.murata.com/zh-cn/products/productdetail?partno=NFL18ZT307H1A3%23

NFL18ZT307H1A3#

“#”处为包装规格代号。

规格

形状	SMD
长度	1.6mm
长度公差	±0.1mm
宽度	0.8mm
宽度公差	±0.1mm
厚度	0.6mm
厚度公差	±0.1mm
工作温度范围	-55℃ to 125℃
质量(标准值)	0.004g
电路数目	1
额定电流	100mA
额定电压	10Vdc
耐电压	30Vdc
绝缘电阻(min.)	1000MΩ
插入损耗	6dB max.(0 to 300MHz), 30dB min.(1200 to 2000MHz)
标称截止频率	300MHz
静电容量	16pF
电感值	74nH
尺寸代码(单位为mm)	1608

注意
1. 本目录是从株式会社村田制作所网站中下载的。规格若有变更，或若其中产品停产，请在订购时确认，恕不另行通知。
2. 本目录因没有足够的空间说明详细规格，仅载明标准规格。因此，在订购产品之前，谨请核准其规格或者办理产品规格表。

注：这张数据表有可能不是很新的。
请从村田制作所的官方网站下载NFL18ZT307H1A3#的很新数据表。

http://www.murata.com/zh-cn/products/productdetail?partno=NFL18ZT307H1A3%23

NFL18ZT307H1A3#

“#”处为包装规格代号。

产品数据

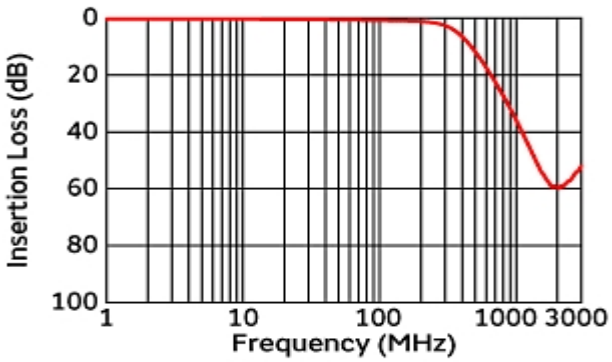

插入损耗特性

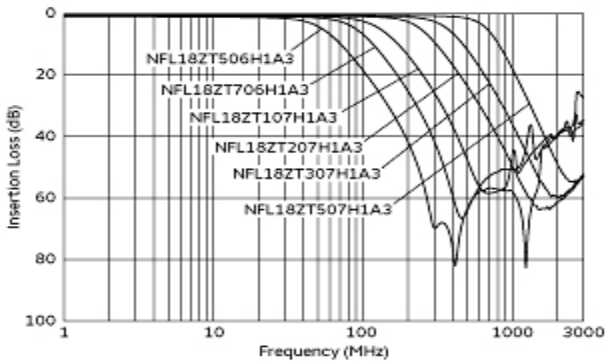

主要品种插入损耗特性

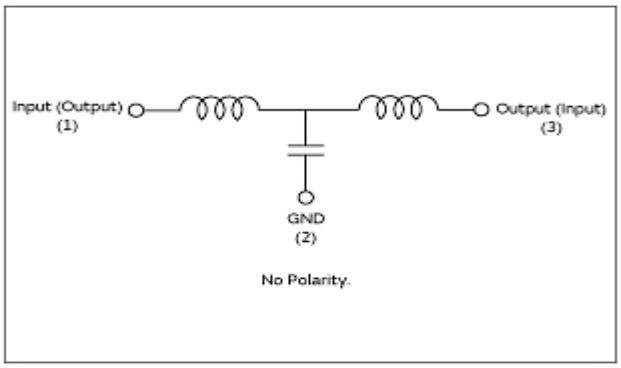

等效电路

注意
1. 本目录是从株式会社村田制作所网站中下载的。规格若有变更，或若其中产品停产，请在订购时确认，恕不另行通知。
2. 本目录因没有足够的空间说明详细规格，仅载明标准规格。因此，在订购产品之前，谨请核准其规格或者办理产品规格表。