按钮高度H尺寸可根据客户要求调整

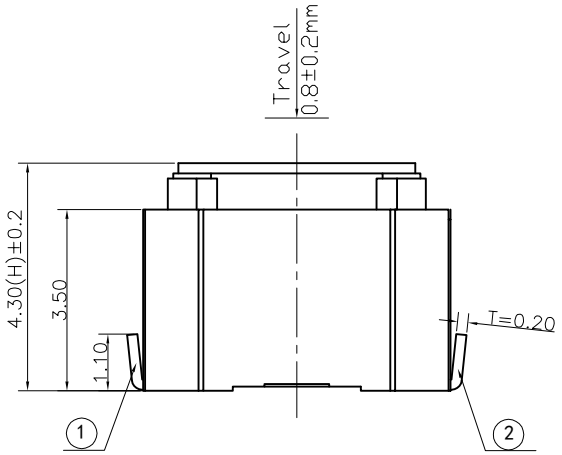

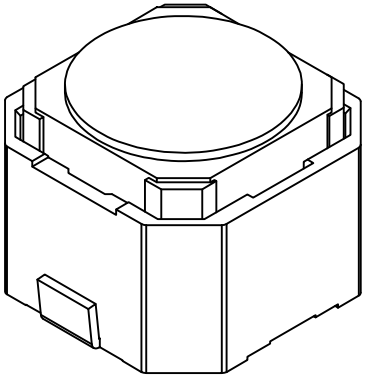

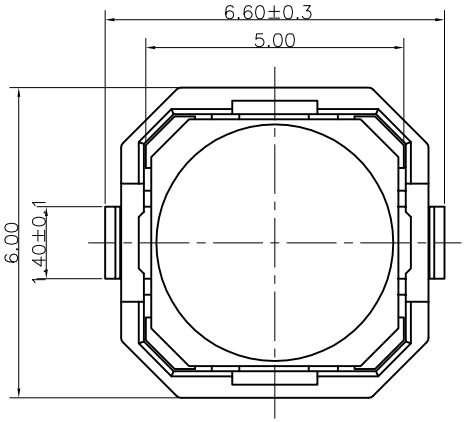

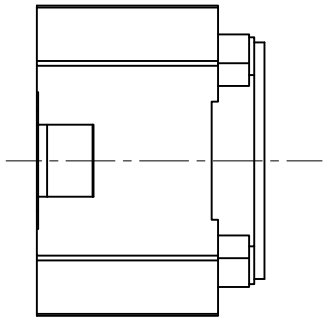

P.C.B MOUNTING PATTERN DIMENSION

the following soldering are recommended
for reflow soldering

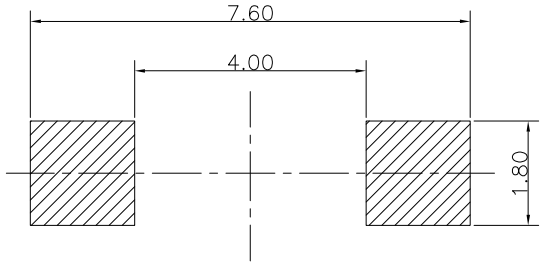

CIRCUIT DIAGRAM

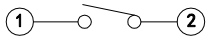

技 术 参 数

NO	项　目	参　数
1	额定电流	50mA 12V DC
2	接触电阻	≤100mΩ
3	按　力	230±50gf
4	行　程	0.8±0.2mm
5	绝缘电阻	≥100MΩ
6	抗电强度	AC 250V 50Hz 1Min
7	寿　命	100,000 cyc

借(通)用件登记
描　图
描　校
旧底图总号
底图总号
签　字
日　期

变更单号	标 记	日 期	变 更 内 容	修 改	审 核	批 准

未 注 公 差	
30<L	±0.5
10<L≤30	±0.4
5<L≤10	±0.3
L≤5	±0.2
角　度	±2°

浙江创都电子科技有限公司

设 计		2011-9-12	单 位	比 例	视 图
审 核		2011-9-12	mm	1:1	
批 准		2011-9-12	版 本	A/0	

	轻 触 开 关 TACT SWITCH
产品型号	
规格描述	海绵开关 4.3H/U脚/蓝硅胶
物料编码	TS-1187UWS-6×6×4.3