THIS DRAWING IS UNPUBLISHED. RELEASED FOR PUBLICATION 2017
© COPYRIGHT 2017 Tyco Electronics Japan G.K. ALL RIGHTS RESERVED.

LOC	DIST
J	-

REVISIONS

P	LTR	DESCRIPTION	DATE	DWN	APVD
	D9	ADD 3- -3 ECR-15-014505	06OCT2015	TS	HY
	D10	ADD 3- -4 ECR-16-003897	15MAR2016	TS	HY
	D11	REVISED ECR-16-003439	22MAR2017	KF	TK

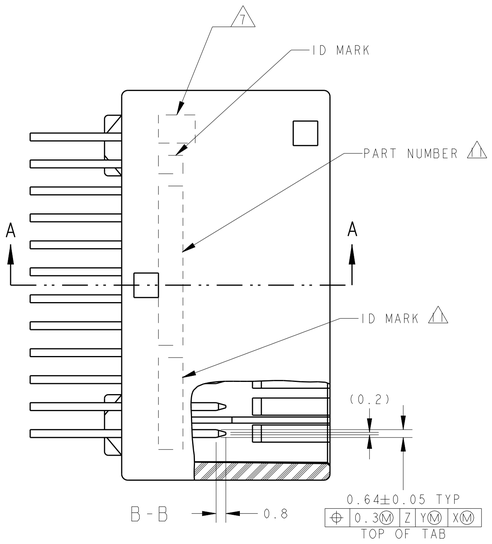

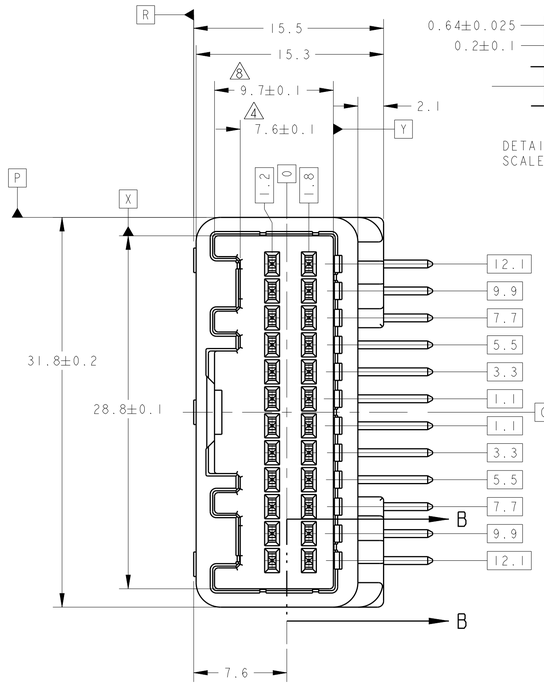

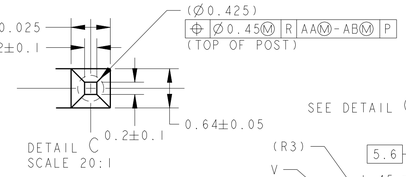

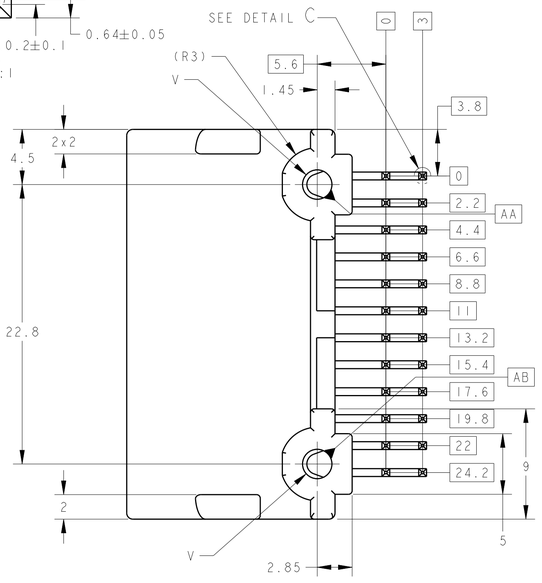

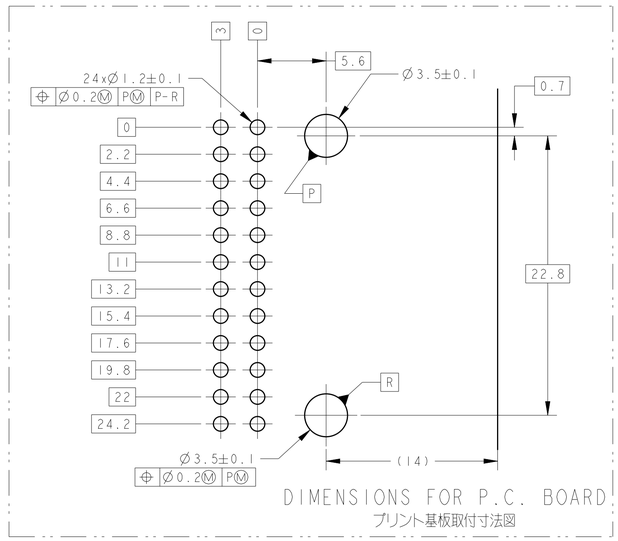

DIMENSIONS FOR P.C. BOARD
プリント基板取付寸法図

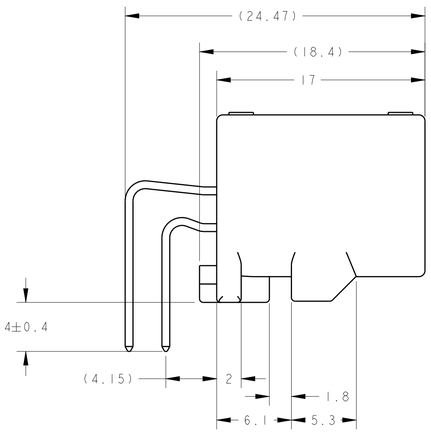

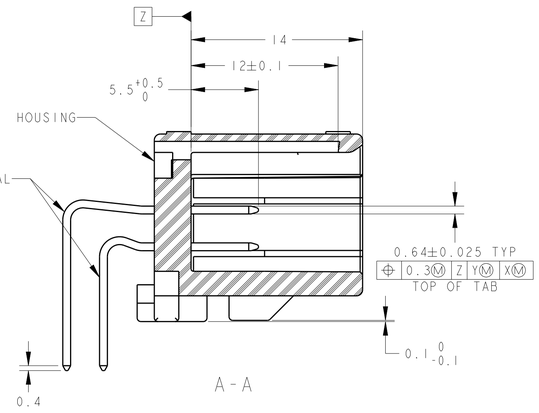

A-A

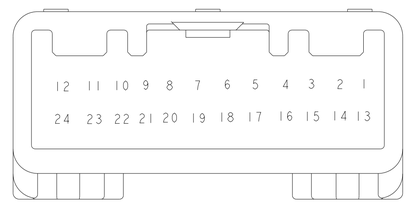

9 FIG. 1 回路番号
CIRCUIT NUMBER

1 6	5.6	Ø2.63	PLASTIC BOX 透い箱	PLASTIC TUBE プラスチックチューブ	24	SELECTIVE-TIN (MATTE)	SELECTIVE-TIN × 24 (BRIGHT)	—//—	SPS GF17	NATURAL	1-1318853-7
1 10	4.5	Ø2.63	PAPER BOX ダンボール箱	PLASTIC TUBE プラスチックチューブ	12	SELECTIVE-TIN (MATTE)	SELECTIVE GOLD × 12	1,4,7,10~13 16,19,22~24	SPS GF17	BLACK	1-1318853-6
1 6	5.6	Ø2.63	PAPER BOX ダンボール箱	PLASTIC TUBE プラスチックチューブ	24	SELECTIVE-TIN (MATTE)	SELECTIVE-TIN × 24 (BRIGHT)	—//—	SPS GF17	NATURAL	1-1318853-3
5	5.1	Ø2.4	PAPER BOX ダンボール箱	PLASTIC TUBE プラスチックチューブ	12	SELECTIVE TIN	SELECTIVE GOLD × 12	1,4,7,10~13 16,19,22~24	PBT GF15	BLACK	1-1318853-1
5	5.1	Ø2.4	PAPER BOX ダンボール箱	PLASTIC TUBE プラスチックチューブ	12	SELECTIVE-TIN	SELECTIVE GOLD × 12	1,4,7,10~13 16,19,22~24	PBT GF15	NATURAL	1-1318853-0
4	5.1	Ø2.4	PLASTIC BOX 透い箱	PLASTIC TUBE プラスチックチューブ	12	SELECTIVE-TIN	SELECTIVE GOLD × 12	1,4,7,10~13 16,19,22~24	PBT GF15	BLACK	1318853-9
4	5.1	Ø2.4	PLASTIC BOX 透い箱	PLASTIC TUBE プラスチックチューブ	12	SELECTIVE-TIN	SELECTIVE GOLD × 12	1,4,7,10~13 16,19,22~24	PBT GF15	NATURAL	1318853-8
3	6.0	Ø2.4	PAPER BOX ダンボール箱	PLASTIC TUBE プラスチックチューブ	24	TIN-LEAD	SELECTIVE GOLD x 24	1~24	PBT GF15	BLACK	1318853-5
3	6.0	Ø2.4	PLASTIC BOX 透い箱	PLASTIC TUBE プラスチックチューブ	24	TIN-LEAD	SELECTIVE GOLD x 24	1~24	PBT GF15	BLACK	1318853-4
1	6.0	Ø2.4	PAPER BOX ダンボール箱	PLASTIC TUBE プラスチックチューブ	24	PRE-TIN x 24		—//—	PBT GF15	NATURAL	1318853-2
1	6.0	Ø2.4	PLASTIC BOX 透い箱	PLASTIC TUBE プラスチックチューブ	24	PRE-TIN x 24		—//—	PBT GF15	NATURAL	1318853-1
1 MARKING マーキング	WEIGHT (g) 質量	V	OUTER 外装 / PACKING STYLE 梱包形態	INNER 内装	TOTAL NUMBER OF CIRCUIT 回路総数	SOLDERING SIDE 半田付け側 / CONTACT FINISH コンタクト仕上	CONTACT SIDE 接触部側	GOLD PLATED CIRCUIT NO (金めっき回路番号) 9	MATERIAL 材料 / HOUSING ハウジング	COLOR 色	PART NUMBER 製品型番

1. PART NUMBER OF HOUSING TO BE MATE : SEE TABLE -1
   TO BE MATED SMOOTHLY WITH THE PLUG HOUSING ASSEMBLY
2. RECOMMENDED SCREW :
   PAN-HEADED TYPE 2 TAPPING SCREW, NOMINAL DIAMETER 3mm,
   LENGTH; SEE TABLE-3 (JIS B1115,B1122)
3. FASTENING TORQUE FOR SCREW : 0.392N-m MAX
4 MEASURED AT 6 mm FROM Z
5. INSTRUCTION SHEET NO : 411-5928
6. APPLIED TERMINAL : SEE TABLE -2
1 IDENTIFICATION MARK FOR THE CONTACT FINISH ; SEE TABLE
8 MEASURED AT 2 mm FROM Z
9 CIRCUIT NUMBER : SEE FIG.1
~~10 PRELIMINARY - NOT RELEASED FOR PRODUCTION.~~
11 ID MARK, PART NUMBER INDICATED.

1. 嵌合相手ハウジングは TABLE -1参照
   プラグハウジングアッセンブリィ(PN 1318917)と
   支障なく嵌合すること
2. 推奨取付ねじ :
   JIS B1115, B1122タッピングねじ
   なべ2種 呼び径 3 , 長さ:TABLE-3参照
3. ねじ締め付けトルク : 0.392N・m最大
4 Z 面から6mmの位置で測定
5. 取扱い説明書 NO : 411-5928
6. 適応端子は TABLE -2参照
7 コンタクト仕上識別記号 ; 表参照
8 Z 面から2mmの位置で測定
9 回路番号 : FIG.1 参照
~~10 試作の為量産されません。~~
11 ID MARK, PART NUMBERを表示。

TABLE -1

POS 極数	PLUG HOUSING PART NO プラグハウジング 型番
24	1318917

TABLE -2

		TERMINAL NO 端子型番	APPLICABLE WIRE RANGE (FEMALE) 適用電線(メス)
SIGNAL 025	TIN	1123343-1	AVSS/AVSSH 0.3~0.5mm^2
	SELECTIVE GOLD	1123343-2	CAVS/CAVUS 0.22~0.5mm^2

TABLE -3

プリント基板板厚(mm) THICKNESS OF PCB(mm)	1.2	1.6
固定用ねじ首下長さ(mm) NOMINAL LENGTH OF SCREW(mm)	5	6

THIS DRAWING IS A CONTROLLED DOCUMENT.

DIMENSIONS: 単位: 粍 mm

TOLERANCES UNLESS OTHERWISE SPECIFIED:
一般公差 ±0.3
~~0 PLC ±~~
~~1 PLC ±0.1~~
~~2 PLC ±0.05~~
~~3 PLC ±0.025~~
~~4 PLC ±0.0001~~
ANGLES ±2°

MATERIAL 材料: CONTACT:BRASS HOUSING:SEE TABLE
FINISH 仕上: SEE TABLE

DWN	Y. NOGUCHI	08MAR00
CHK	N. SAI	10MAR00
APVD	N. SAI	10MAR00

PRODUCT SPEC 製品規格: 108-5668
APPLICATION SPEC 取付適用規格: 114-5250
WEIGHT: SEE TABLE

TE Connectivity

NAME 名称: 025SERIES 24POSITION(PCB H-TYPE) CAP HOUSING ASSEMBLY

SIZE A1 | CAGE CODE 00779 | DRAWING NO 製図番号 C-1318853 | RESTRICTED_TO

CUSTOMER DRAWING | SCALE 4:1 | SHEET 1 OF 2 | REV D11

THIS DRAWING IS UNPUBLISHED. RELEASED FOR PUBLICATION 2017
© COPYRIGHT 2017 Tyco Electronics Japan G.K. ALL RIGHTS RESERVED.

LOC	DIST
J	-

REVISIONS

P	LTR	DESCRIPTION	DATE	DWN	APVD
	-	SEE SHEET 1	-	-	-

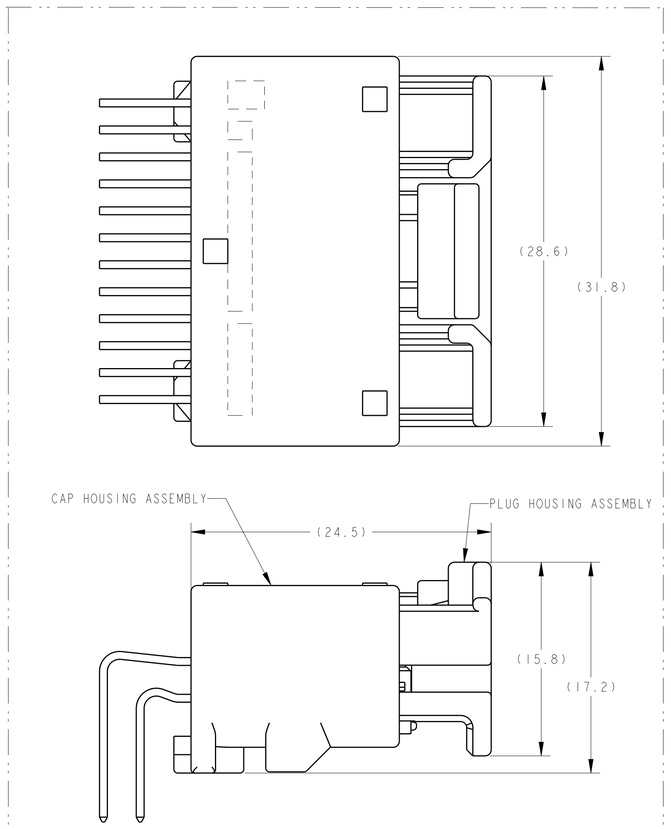

CAP ASSEMBLY & PLUG ASSEMBLY ENGAGEMENT VIEW
キャップアッセンブリ&プラグアッセンブリ嵌合図

MARKING マーキング	WEIGHT (g) 質量	V	OUTER 外装 / PACKING STYLE 梱包形態	INNER 内装 / PACKING STYLE 梱包形態	TOTAL NUMBER OF CIRCUIT 回路総数	SOLDERING SIDE 半田付け側	CONTACT SIDE 接触部側 / CONTACT FINISH コンタクト仕上	GOLD PLATED CIRCUIT NO (金めっき回路番号)	MATERIAL 材料	COLOR 色	PART NUMBER 製品型番
-	6.0	Ø2.4	PAPER BOX ダンボール箱	PLASTIC TUBE プラスチックチューブ	24	SELECTIVE-TIN (MATTE)	SELECTIVE GOLD x 24	1~24	PBT GF15	NATURAL	1-6318853-2
△12	6.0	Ø2.4	PAPER BOX ダンボール箱	PLASTIC TUBE プラスチックチューブ	24	SELECTIVE-TIN (MATTE)	SELECTIVE-TIN × 24 (BRIGHT)	〃	PBT GF15	NATURAL	3-1318853-5
SEE DWG 3-1318853-3											3-1318853-3
1	6.0	Ø2.4	PAPER BOX ダンボール箱	PLASTIC TUBE プラスチックチューブ	24	PRE-TIN x 24		〃	PBT GF15	BLACK	3-1318853-1
△9	5.6	Ø2.63	PLASTIC BOX 透い箱	PLASTIC TUBE プラスチックチューブ	24	SELECTIVE-TIN (MATTE)	SELECTIVE GOLD x 24	1~24	SPS GF17	NATURAL	2-1318853-7
△11	5.6	Ø2.63	PLASTIC BOX 透い箱	PLASTIC TUBE プラスチックチューブ	24	SELECTIVE-TIN (MATTE)	SELECTIVE GOLD x 4 SELECTIVE-TIN(BRIGHT) x 20	3~6	SPS GF17	NATURAL	2-1318853-4
△10	4.5	Ø2.63	PAPER BOX ダンボール箱	PLASTIC TUBE プラスチックチューブ	12	SELECTIVE-TIN (MATTE)	SELECTIVE GOLD × 12	1,4,7,10~13 16,19,22~24	SPS GF17	NATURAL	2-1318853-1
8	5.1	Ø2.4	PLASTIC BOX 透い箱	PLASTIC TUBE プラスチックチューブ	12	SELECTIVE-TIN (MATTE)	SELECTIVE GOLD × 12	1,4,7,10~13 16,19,22~24	PBT GF15	BLACK	2-1318853-0
8	5.1	Ø2.4	PLASTIC BOX 透い箱	PLASTIC TUBE プラスチックチューブ	12	SELECTIVE-TIN (MATTE)	SELECTIVE GOLD × 12	1,4,7,10~13 16,19,22~24	PBT GF15	NATURAL	1-1318853-9
△9	5.6	Ø2.63	PAPER BOX ダンボール箱	PLASTIC TUBE プラスチックチューブ	24	SELECTIVE-TIN (MATTE)	SELECTIVE GOLD x 24	1~24	SPS GF17	NATURAL	1-1318853-8
63	6.0	Ø2.4	PAPER BOX ダンボール箱	PLASTIC TUBE プラスチックチューブ	24	SELECTIVE-TIN (MATTE)	SELECTIVE GOLD x 24	1~24	PBT GF15	BLACK	6318853-5
63	6.0	Ø2.4	PLASTIC BOX 透い箱	PLASTIC TUBE プラスチックチューブ	24	SELECTIVE-TIN (MATTE)	SELECTIVE GOLD x 24	1~24	PBT GF15	BLACK	6318853-4
62	6.0	Ø2.4	PLASTIC BOX 透い箱	PLASTIC TUBE プラスチックチューブ	24	SELECTIVE-TIN (MATTE)	SELECTIVE GOLD x 4 SELECTIVE-TIN(BRIGHT) x 20	3~6	PBT GF15	NATURAL	6318853-3

THIS DRAWING IS A CONTROLLED DOCUMENT.

DIMENSIONS: 単位: 耗 mm

TOLERANCES UNLESS OTHERWISE SPECIFIED:
一般公差 ±0.3
0 PLC ±
1 PLC ±0.1
2 PLC ±0.05
3 PLC ±0.025
4 PLC ±0.0001
ANGLES ±1°

MATERIAL 材料: CONTACT:BRASS HOUSING:SEE TABLE

FINISH 仕上: SEE TABLE

DWN	Y. NOGUCHI 08MAR00
CHK	N. SAI 10MAR00
APVD	N. SAI 10MAR00
PRODUCT SPEC 製品規格	108-5668
APPLICATION SPEC 取付適用規格	114-5250
WEIGHT	SEE TABLE

TE Connectivity

NAME 名称: 025SERIES 24POSITION(PCB H-TYPE) CAP HOUSING ASSEMBLY

SIZE	CAGE CODE	DRAWING NO 書番	RESTRICTED TO
A1	00779	C-1318853	-

CUSTOMER DRAWING | SCALE 尺度 4:1 | SHEET 2 OF 2 | REV D11