HF36F 超小型中功率继电器

c UL us
认证号:E134517

认证号:R50356442

CQC
认证号:CQC18002199981



特 性

- 10A触点切换能力
- 一组常开型产品通过TV-5 125VAC的UL安全认证
- 具有一组常开、一组转换触点形式
- 标准印制板引出脚
- 塑封型和防焊剂型可供选择

RoHS compliant

触点参数

触点形式	1H, 1Z
接触电阻(1)	≤100mΩ (1A 6VDC)
触点材料	$AgSnO_2$, AgCdO
触点负载	10A 250VAC 10A 30VDC TV-5 125VAC
最大切换电压	250VAC / 30VDC
最大切换电流	10A
最大切换功率	2500VA / 300W
机械耐久性	1 x 10^7次
电耐久性	5 x 10^4次 (10A 250VAC，阻性负载，室温，1s通9s断)

备注：(1) 上述值为初始值。

性能参数

绝缘电阻		1000MΩ (500VDC)
介质耐压	线圈与触点间	NO: 4000VAC 1min NC: 3000VAC 1min
	断开触点间	1000VAC 1min
动作时间(额定电压下)		≤15ms
释放时间(额定电压下)		≤5ms
湿度		5% ~ 85% RH
环境温度		-40℃ ~ 70℃
冲击	稳定性	196m/s²
	强 度	980m/s²
振动		10Hz ~ 55Hz 1.5mm 双振幅
引出端方式		印制板式
重量		约12g
密封		塑封型、防焊剂型

备注：(1) 上述值均为初始值；
(2) 线圈温升详见性能曲线图；
(3) UL绝缘等级:A级

线圈参数

额定线圈功率	标准型: 约530mW； 灵敏型: 约250mW

线圈规格表 23℃

标准型 (530mW)

额定电压 VDC	动作电压(1) VDC	释放电压(1) VDC	最大电压(2) VDC	线圈电阻 Ω
5	≤3.75	≥0.25	6.5	47 x (1±10%)
6	≤4.50	≥0.30	7.8	68 x (1±10%)
9	≤6.75	≥0.45	11.7	155 x (1±10%)
12	≤9.00	≥0.60	15.6	270 x (1±10%)
18	≤13.5	≥0.90	23.4	620 x (1±10%)
24	≤18.0	≥1.20	31.2	1080 x (1±10%)
48	≤36.0	≥2.40	62.4	4400 x (1±10%)

灵敏型 (250mW) (仅适用于1H型)

额定电压 VDC	动作电压(1) VDC	释放电压(1) VDC	最大电压(2) VDC	线圈电阻 Ω
5	≤3.75	≥0.25	6.5	100 x (1±10%)
6	≤4.50	≥0.30	7.8	145 x (1±10%)
9	≤6.75	≥0.45	11.7	325 x (1±10%)
12	≤9.00	≥0.60	15.6	575 x (1±10%)
18	≤13.5	≥0.90	23.4	1300 x (1±10%)
24	≤18.0	≥1.20	31.2	2310 x (1±10%)

备注：(1) 上述值为初始值；
(2) 最大电压是指继电器线圈在短时间内能够承受的最大电压值。

安全认证

UL/CUL	1Z	10A 250VAC 10A 30VDC
	1H	10A 250VAC 10A 30VDC TV-5 125VAC
TÜV		10A 250VAC COSØ =1 10A 30VDC L/R=0

备注：(1) 表中未注明温度的负载，均指环境温度为室温；
(2) 以上仅列出了该产品认证的部分典型负载，每个负载的详细测试条件不同，因此电耐久性次数不一样，如需了解详细情况，请与我司联系。

订货标记示例

	HF36F /	012	-H	S	L	T	(XXX)
继电器型号							
线圈电压	5, 6, 9, 12, 18, 24, 48VDC						
触点形式	**H:** 一组常开 **Z:** 一组转换						
封装方式(1)	**S:** 塑封型 **无:** 防焊剂型						
线圈功耗	**L:** 灵敏型（仅适用于1H型） **无:** 标准型						
触点材料	**T:** $AgSnO_2$ **无:** AgCdO						
特 性 号(3)	**XXX:** 客户特殊要求 **无:** 标准型						

备注：(1) 在含H_2S、SO_2、NO_2等有害气体的环境下，建议选用塑封型产品，并请在实际使用中进行试验确认；当不需要整体清洗时，建议优先选用防焊剂型产品；

(2) 当继电器装入PCB板焊接后，如需进行整体清洗或表面处理，请与我司联系，以便商定合适的焊接条件、合适的产品规格；

(3) 客户特殊要求由我司评审后，按特性号的形式标识。

外形图、接线图、安装孔尺寸

单位: mm

外形图

一组常开、防焊剂型

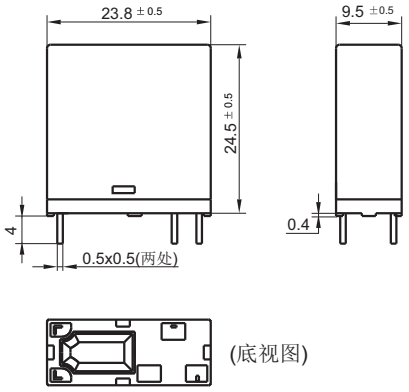

(底视图)

一组常开、塑封型

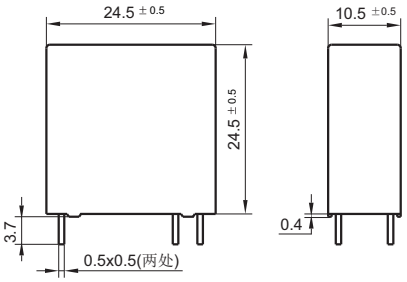

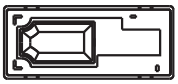

(底视图)

一组转换、防焊剂型

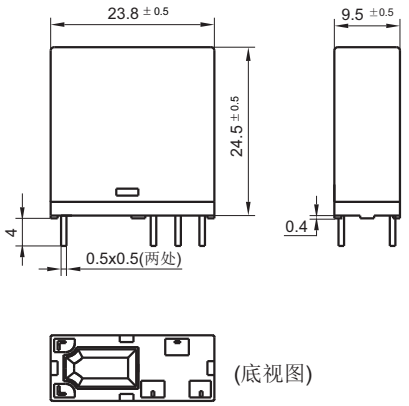

(底视图)

一组转换、塑封型

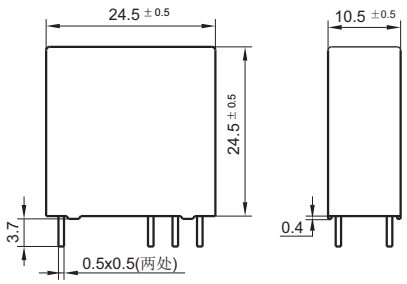

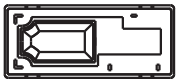

(底视图)

外形图、接线图、安装孔尺寸

单位: mm

接线图 (底视图)

一组常开



一组转换

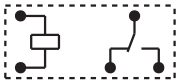

安装孔尺寸 (底视图)

一组常开

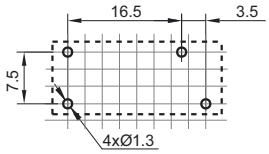

一组转换

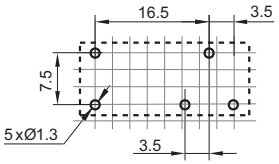

备注：(1) 产品外形图的引脚标注尺寸为沾锡前尺寸(沾锡后会变大)，安装孔尺寸为推荐的PCB板孔的设计尺寸，具体PCB板孔设计尺寸可根据产品实物进行测绘、调整；

(2) 产品部分外形尺寸未注尺寸公差，当外形尺寸≤1mm，公差为±0.2mm；当外形尺寸在(1 ~ 5)mm之间时，公差为±0.3mm；当外形尺寸＞5mm，公差为±0.4mm；

(3) 安装孔尺寸中未注尺寸公差为±0.1mm；

(4) 网格宽度为2.5mm。

性能曲线图

电耐久性曲线

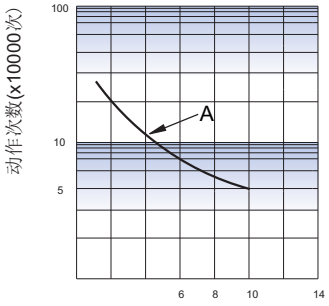

备注：

(1) 曲线A指1H

(2) 测试条件：

10A 250VAC，阻性负载，

室温，1s通 9s断。

线圈温升

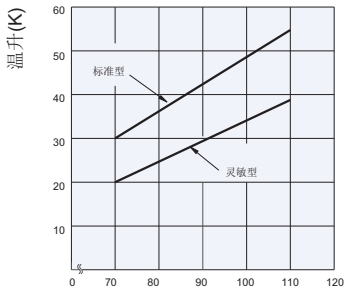

声明：

本产品规格书仅供客户使用时参考，其中未明确规定的要求条件，详见"继电器术语解释及使用指南"。若有更改，恕不另行通知。

对宏发而言，不可能评定继电器在每个具体应用领域的所有性能参数要求，因而客户应根据具体的使用条件选择与之相匹配的产品，若有疑问，请与宏发联系以便获取更多的技术支持。但产品选型责任仅由客户负责。

© 厦门宏发电声股份有限公司版权所有，本公司保留所有权利。