本图纸由深圳市雄和远景科技发展有限公司发布，版权归深圳市雄和远景科技发展有限公司所有，未经深圳市雄和远景科技发展有限公司同意，不得复制转载或披露任何内容给任何第三方。

RoHS
Compliant

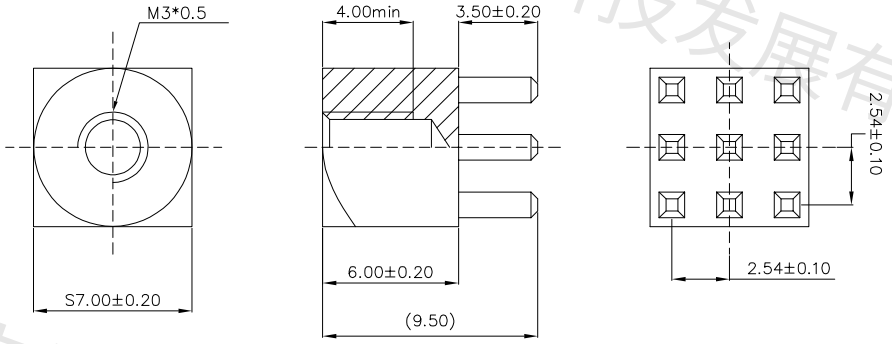

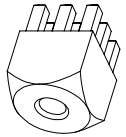

REVISION RECORD			
DATE	NEW REVISION	REVISION PERSON	REVISION DETAILED
/	/	/	/

SCOPE			
X.	±0.20	X.°	±4°
.X	±0.10	.X°	±2°
.XX	±0.05	.XX°	±1°

Package Type: bulk

Quantity: /

Unit: mm

Material: Brass C3604

Finish: Tin

深圳市雄和远景科技发展有限公司
Shenzhen Sinhoo Science Technology Development Co.,LTD

Custom Confirm:	DATE:	SINHOO	PART NUMBER: BUFU-0930-01	REVISION A
APPD: Alan Wu	DATE: 2022/04/21		DESCRIPTION: M3xS7x6+3.5-9pin	
DRAMN: Yong Wu	DATE: 2022/04/21	CUSTOM	PART NUMBER: /	REVISION A
BASED ON: /			DESCRIPTION: /	
STANDARD REFER: CUSTOM DWG		SCALE: /	SHEEER:1 OF 1	