注：这张数据表有可能不是很新的。
请从村田制作所的官方网站下载DE2E3SA222MA3BX02F的很新数据表。

http://www.murata.com/zh-cn/products/productdetail?partno=DE2E3SA222MA3BX02F

DE2E3SA222MA3BX02F

目前生产 一般用 RoHS REACH 125℃max. 安全规格 波峰

外观&形状



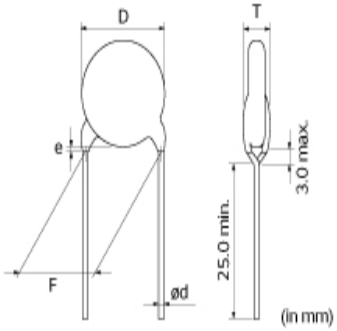

参考信息

包装	规格	最小订货单位
B	散装袋	250

质量 (标准值)	
1个	0.39g

备注事项

X1/Y2 Class Certified Products, Halogen-free Products

注意
1. 本目录是从株式会社村田制作所网站中下载的。规格若有变更，或若其中产品停产，请在订购时确认，恕不另行通知。
2. 本目录因没有足够的空间说明详细规格，仅载明标准规格。因此，在订购产品之前，谨请核准其规格或者办理产品规格表。

注：这张数据表有可能不是很新的。
请从村田制作所的官方网站下载DE2E3SA222MA3BX02F的很新数据表。

http://www.murata.com/zh-cn/products/productdetail?partno=DE2E3SA222MA3BX02F

DE2E3SA222MA3BX02F

规格

L尺寸或外径尺寸D	8.0mm max.
T尺寸	4.0mm max.
引线间距F	7.5±1.0mm
引线直径d	0.6±0.05mm
涂料滴落e	Up to the end of crimp
静电容量	2200pF ±20%
额定电压	300Vac(r.m.s.)
温度特性	E(JIS)
静电容量变化率	+20/-55%
温度特性的温度范围	-25℃ to 85℃
工作温度范围	-40℃ to 125℃

注意
1. 本目录是从株式会社村田制作所网站中下载的。规格若有变更，或若其中产品停产，请在订购时确认，恕不另行通知。
2. 本目录因没有足够的空间说明详细规格，仅载明标准规格。因此，在订购产品之前，谨请核准其规格或者办理产品规格表。

注：这张数据表有可能不是很新的。
请从村田制作所的官方网站下载DE2E3SA222MA3BX02F的很新数据表。

http://www.murata.com/zh-cn/products/productdetail?partno=DE2E3SA222MA3BX02F

DE2E3SA222MA3BX02F

特性数据

同特性的产品可能用不同的型号表示。

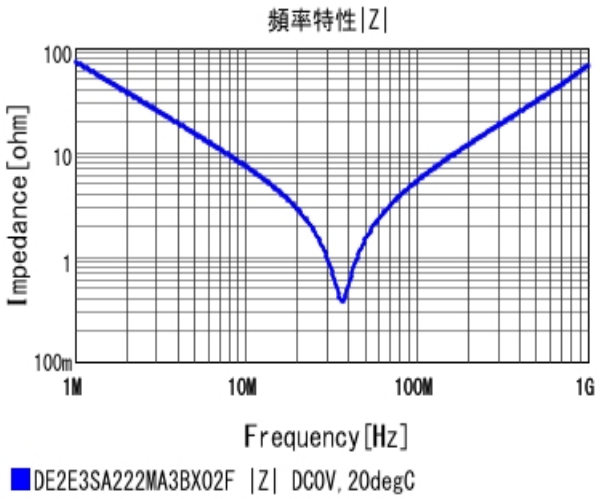

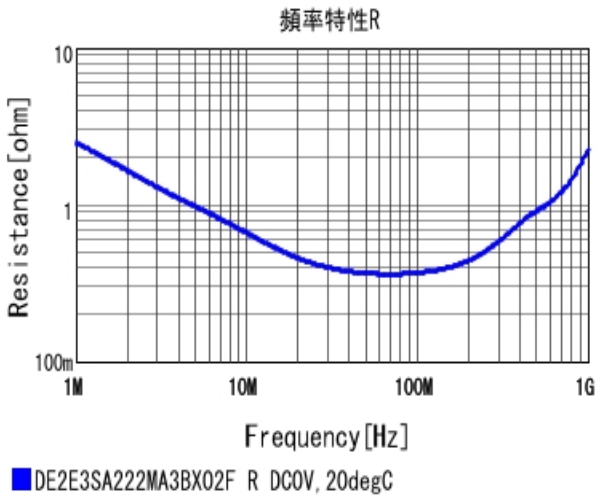

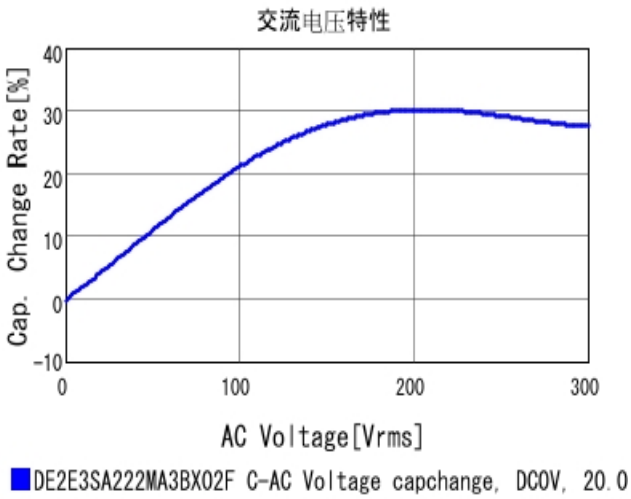

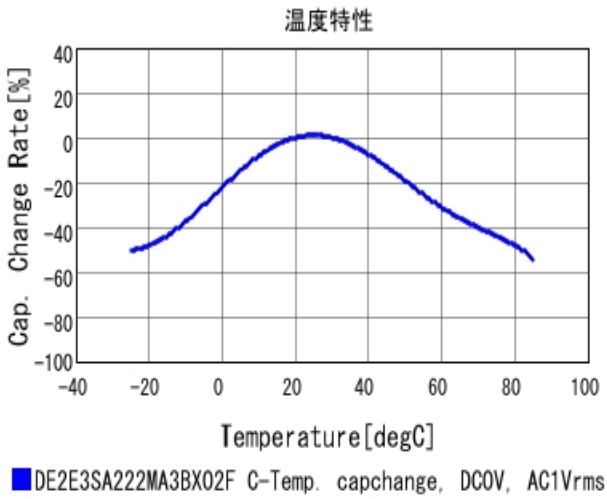

注意
1. 本目录是从株式会社村田制作所网站中下载的。规格若有变更，或若其中产品停产，请在订购时确认，恕不另行通知。
2. 本目录因没有足够的空间说明详细规格，仅载明标准规格。因此，在订购产品之前，谨请核准其规格或者办理产品规格表。

注：这张数据表有可能不是很新的。
请从村田制作所的官方网站下载DE2E3SA222MA3BX02F的很新数据表。

http://www.murata.com/zh-cn/products/productdetail?partno=DE2E3SA222MA3BX02F

DE2E3SA222MA3BX02F

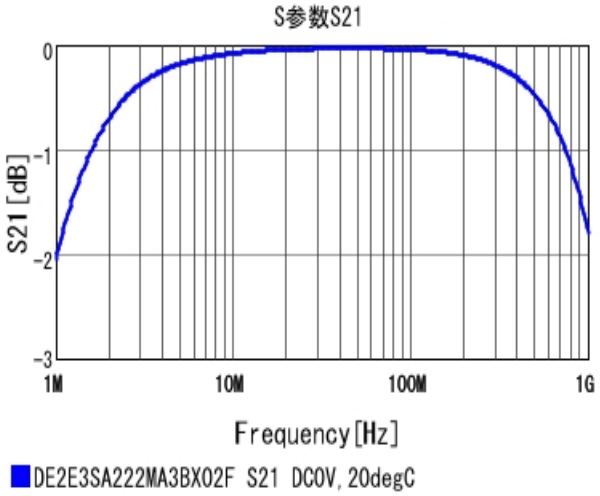

注意
1. 本目录是从株式会社村田制作所网站中下载的。规格若有变更，或若其中产品停产，请在订购时确认，恕不另行通知。
2. 本目录因没有足够的空间说明详细规格，仅载明标准规格。因此，在订购产品之前，谨请核准其规格或者办理产品规格表。