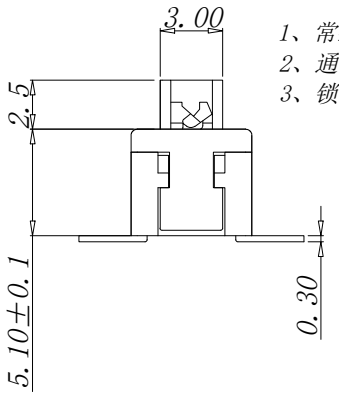

1、常态行程:5.0mm±0.1
2、通电行程:3.9mm±0.1
3、锁住行程:4.1mm±0.1

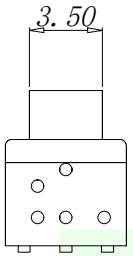

1、Rating:DC 30V 0.1A
2、Contact resistance:≤100mΩ
3、Insulation resistance:≥100MΩ DC500V
4、Withstand voltage:AC 300V(30Hz)/min
5、Operating force:250±50g
6、life test:10000 cycles
7、Operation type: Self-locking

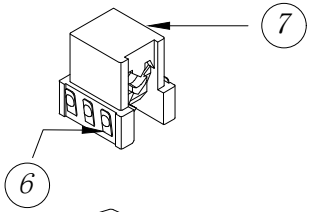

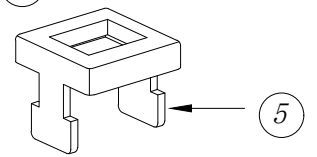

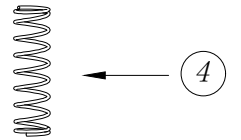

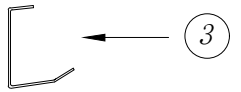

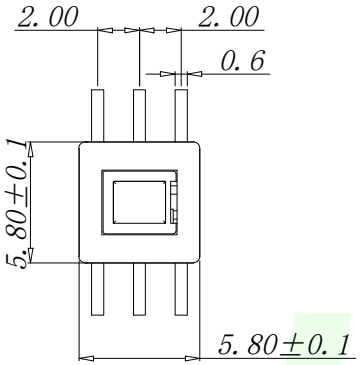

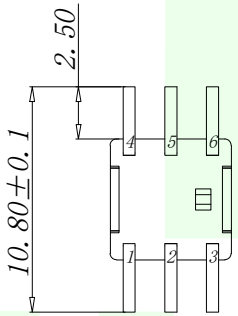

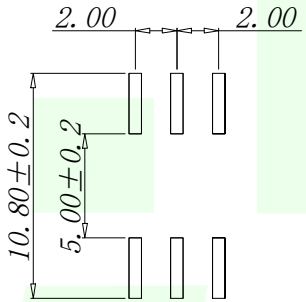

印制线路板
PCB Layout Recommended

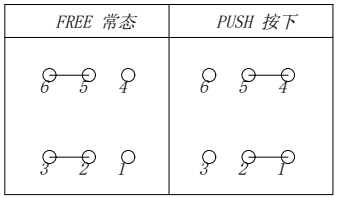

电路图
Circuit Diagram

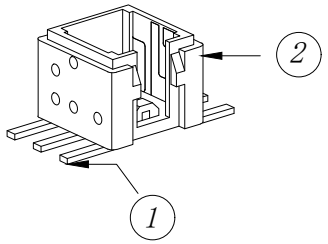

7	导电接触夹	6	覆合银磷铜	镀银
6	推轴	1	PA66	白色
5	盖板	1	PA66	黑色
4	弹簧	1	碳素钢	
3	勾针	1	精密钢圈	
2	基座	1	PA66	黑色
1	嵌件	2	H65 T=0.3mm	镀银
序号 NO.	名称 DESCRIPTION	数量 Q'TY	材料 MATERIAL	颜色 COLOR

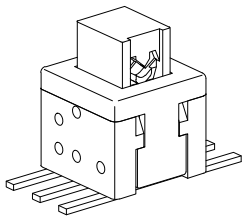

GENERAL TOLERANCES UNLESS SPECIFIED		深圳市华明通电子有限公司 Shenzhen Huamingtong Electronics Co., Ltd		
30~ :±0.30	±2°	PART NO. HMT-5.8-Z-TP-S	TITLE: 按键开关 Key Switch	
10~30:±0.20				
~10:±0.15		DESIGN: James	CUSTOMER	SIZE A4 / UNITS MM
MANUFACTURE DWG		CHED: Talen		SCALE N:A / SHEET 1/1
		APPD: Sophia		